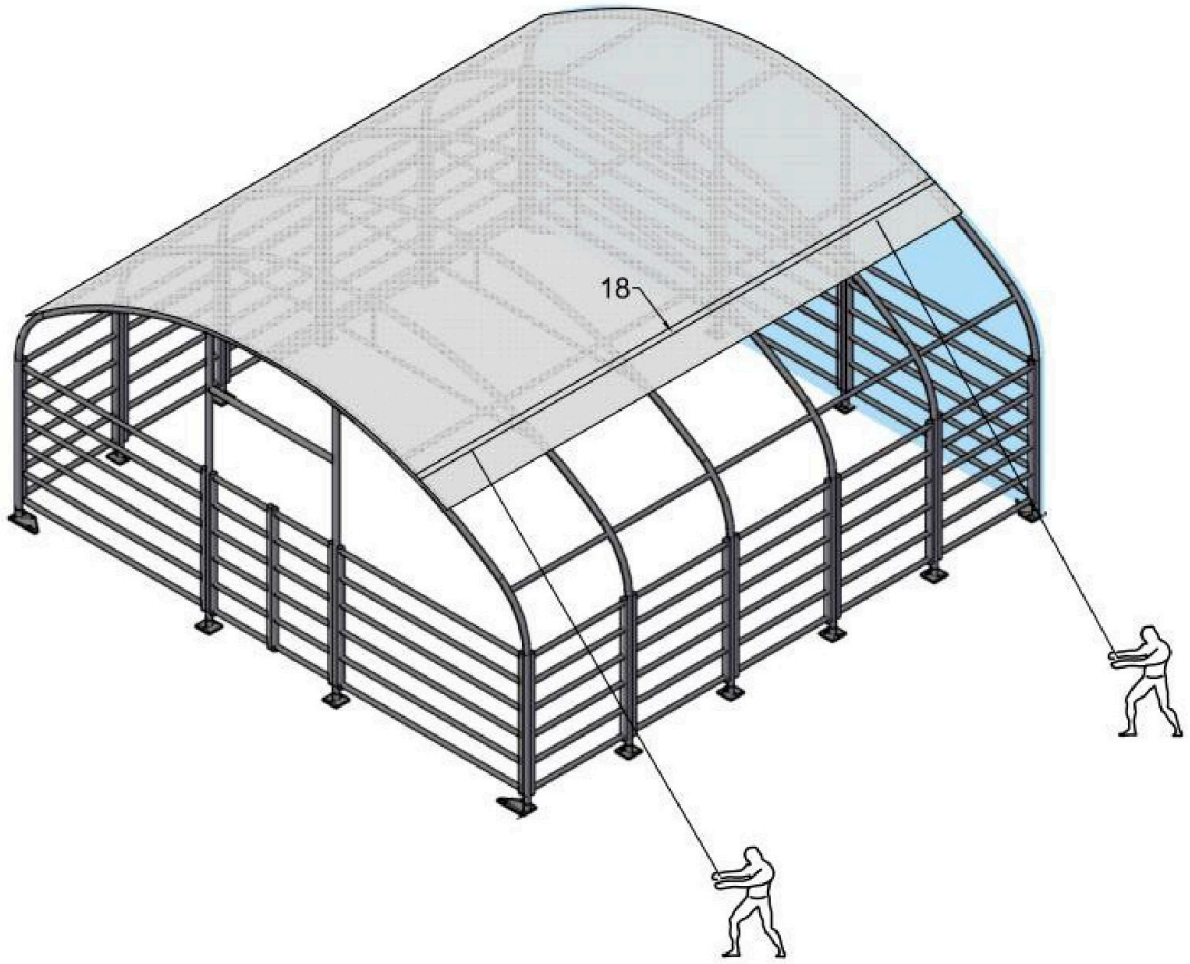

Přístřešek pro hospodářská zvířata 8 × 10 m

Úkryt · rozměry 8 × 10 m · rozteč oblouků 2 m

Úkryt 8 × 10 m
8 × 10 m

PŘED MONTÁŽÍ

TECHNICKÉ ÚDAJE

ŠÍŘKA	DÉLKA	ROZTEČ OBLOUKŮ
8 m	10 m	2 m

DŮLEŽITÉ – PŘED MONTÁŽÍ SI PŘEČTĚTE NÁVOD

Nesprávná příprava místa, montáž nebo údržba mohou způsobit zbytečné a nákladné chyby. Každý díl je označen kódem uvedeným v seznamu dílů – při montáži se řiďte těmito kódy a výkresy.

- Střešní plachtu dostatečně napněte, aby se na střeše netvořily průvěsy („kapsy“), a po několika měsících používání ji ještě jednou nebo dvakrát dotáhněte.
- Platí to zejména při montáži v chladném počasí (na podzim nebo v zimě): plachta je tehdy tužší, po oteplení se uvolní a před další zimou je třeba ji opět dotáhnout.
- Majitel je odpovědný za okamžité odstranění sněhu ze střechy, pokud sníh nesklouzne sám.

BEZPEČNOST PŘI MONTÁŽI

1. Udržujte pracovní prostor čistý. Nepořádek zvyšuje riziko úrazu. Přístřešek nestavějte v blízkosti sněhových závějí, na kluzkém nebo mokrém povrchu ani při silném větru.
2. Děti musí být mimo pracovní prostor.
3. Nepřetěžujte se a nevyklánějte se. Během celé montáže udržujte stabilní postoj a rovnováhu.
4. Montáž neprovádějte pod vlivem alkoholu, drog ani léků, které mohou ovlivnit úsudek nebo reflexy. Máte-li pochybnosti, montáž neprovádějte.
5. Počítejte s větrným počasím. Při riziku silného větru upevněte základové patky do betonu. Během vichřice plachtu odstraňte.
6. Dávejte pozor na zdroje tepla a elektrické energie. Do blízkosti plachty neumisťujte zdroje tepla a nevystavujte ji otevřenému ohni.
7. Dbejte na osobní bezpečnost během montáže i používání. Dávejte pozor, abyste si nepřiskřípli prsty mezi objímky a trubky. Při používání přístřešku zajistěte dostatečné větrání kvůli výfukovým plynům a jiným nebezpečným výparům.

ZKONTROLUJTE DODÁVKU

SEZNAM DÍLŮ

Č.	Název dílu	Ks
1	Horní oblouková trubka – trojcestná (krajní oblouky)	2
1A	Horní oblouková trubka – čtyřcestná (střední oblouky)	4
2	Boční oblouková trubka	8
2A	Boční oblouková trubka pro přední a zadní dveře	4
3	Ramenní oblouková trubka	4
3A	Svislá noha	12
3B	Ramenní oblouková trubka s úchytem (střední oblouky)	8
4	Podélná trubka (vaznice)	20
4A	Horní podélná trubka	5
4B	Horní příčka	8
4C	Horní závěsná tyč	4
5	Zábradlí pro boční stěny a střed zadní stěny	22
5A	Zábradlí pro boční části přední a zadní stěny	8
6	Základová patka – střední	8
6L	Základová patka – levá rohová	2
6R	Základová patka – pravá rohová	2
7	Základová patka pro přední a zadní dveře	4
8	Dolní svislá noha pro přední a zadní dveře	4
9	Horní svislá noha pro přední a zadní dveře	4
10L	Levé dveře	1
10R	Pravé dveře	1
11	Příčník předních a zadních dveří	2
12	Jednoduchá trubková objímka se šroubem 10 × 30	24
13	Dvojitá trubková objímka se šroubem 10 × 30	36
16	Spona	4
18	Spodní napínací trubka střešní plachty	2 sady
19	Střešní plachta	1
19A	Zadní plachta	1
20	Ráčna	12

Č.	Název dílu	Ks
22	Lano	1
23	Kotevní kolík	44
-	Balíček příslušenství	1
14	Vratový šroub M8 × 80	132
15	Vratový šroub M10 × 90	32
17	Samořezný šroub	60
20A	Napínací popruh	12
24	Koncová krytka	4
25	Koncová zátka	34
26	Šroub M10 × 30	20

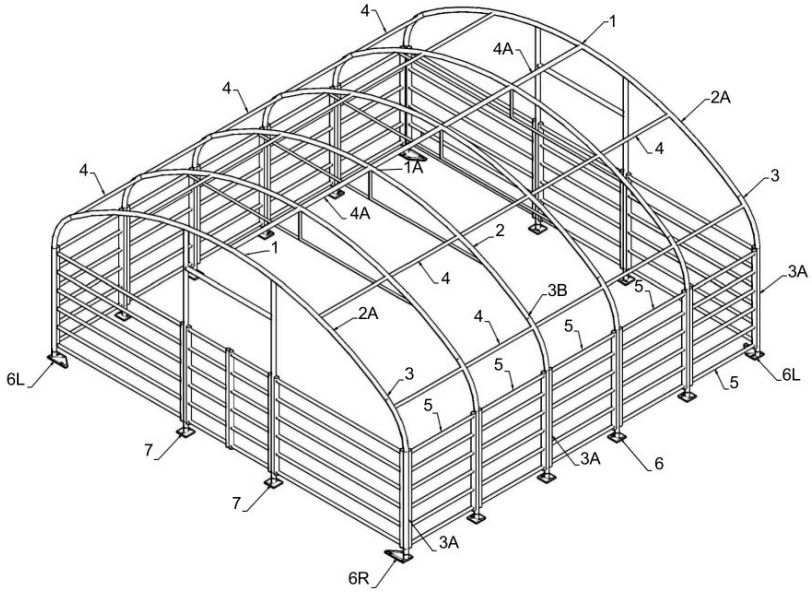

Obr. 1 – Celkový výkres konstrukce s čísly dílů

POSTUP MONTÁŽE · ČÁST A

INSTALACE ZÁKLADŮ

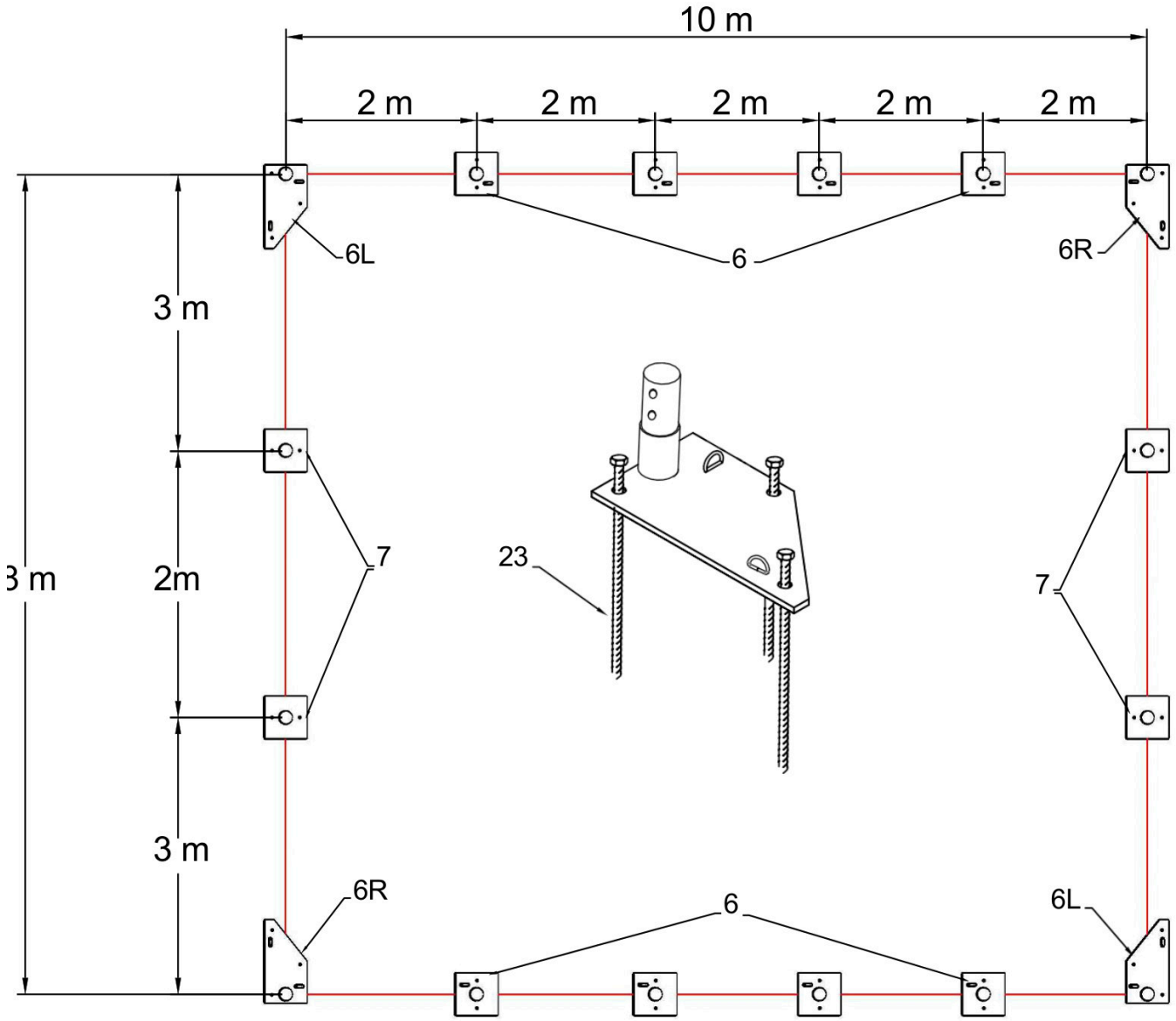

Obr. 2 – Rozmístění základových patek (rozměry v m)

1 Podle obr. 2 rozmístěte základové patky: do rohů levé a pravé rohové patky č. 6L a 6R, na boční strany střední patky č. 6 v rozestupu 2 m (4 ks na každé straně) a na přední a zadní stranu patky pro dveře č. 7 (rozestup 3 m – 2 m – 3 m).

2 Patky ukotvěte kotevními kolíky č. 23 prostrčenými otvory v patkách (detail na obr. 2).

POSTUP MONTÁŽE · ČÁST B

MONTÁŽ OBLOUKŮ A RÁMU

1

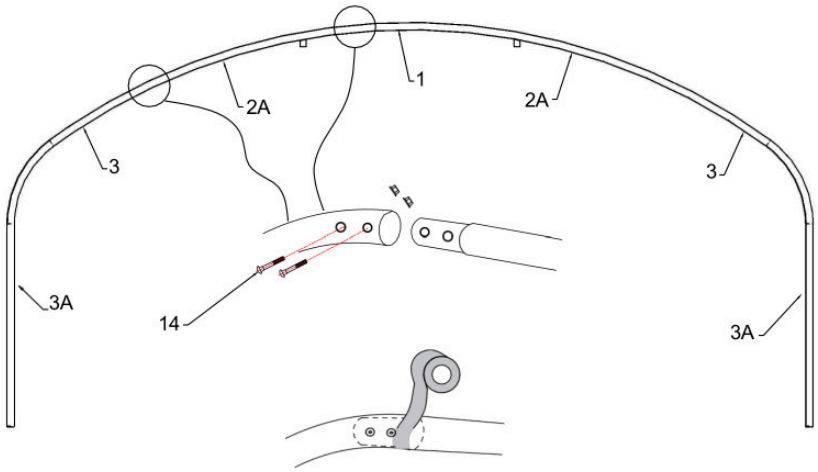

Obr. 3 – Krajní oblouk

Sestavte krajní oblouky (přední a zadní) z trubek v pořadí 3A – 3 – 2A – 1 – 2A – 3 – 3A. Spoje zajistěte vratovými šrouby č. 14.

2

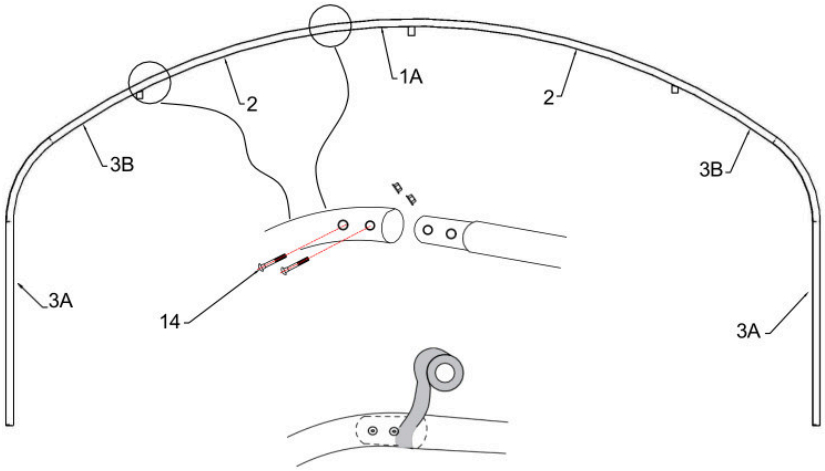

Obr. 4 – Střední oblouk

Sestavte střední oblouky z trubek v pořadí 3A – 3B – 2 – 1A – 2 – 3B – 3A. Spoje zajistěte vratovými šrouby č. 14.

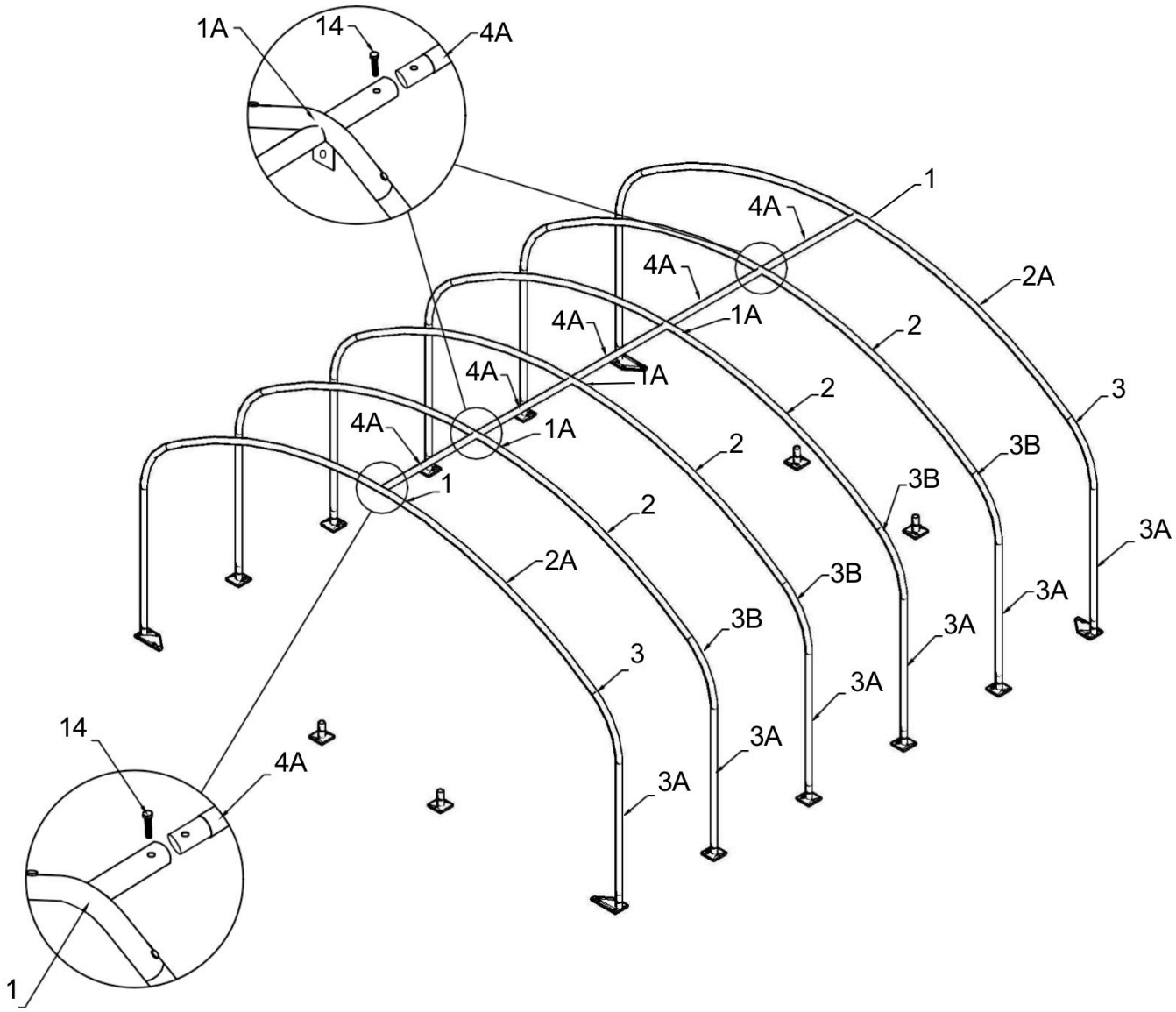

Obr. 5 – Postavené oblouky a horní podélné trubky

3

Oblouky postavte na základové patky – krajní oblouky na rohové patky č. 6L/6R, střední na patky č. 6. V hřebeni je spojte horními podélnými trubkami č. 4A, které připevněte k horním obloukovým trubkám č. 1 a 1A šrouby č. 14.

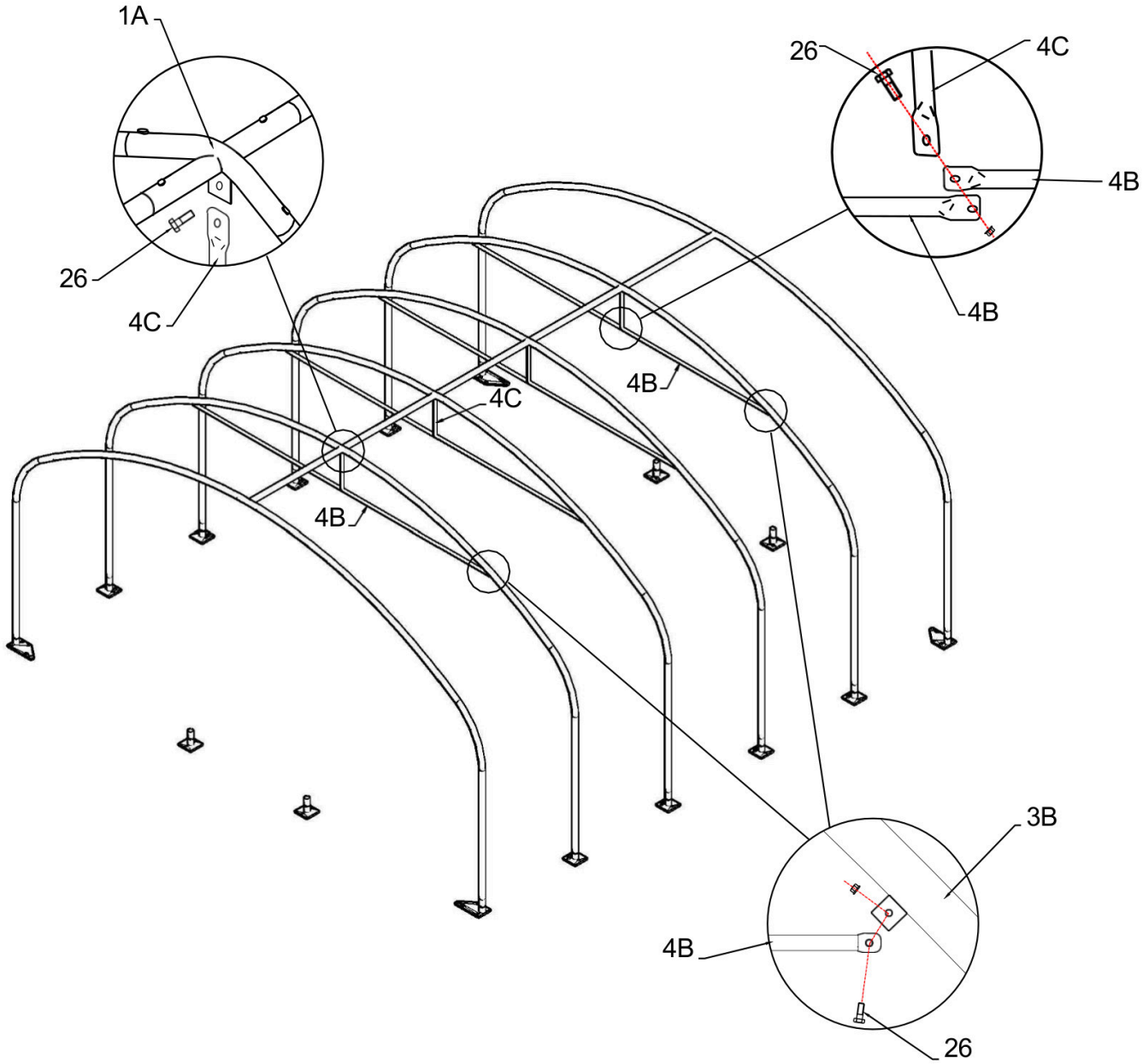

Obr. 6 – Horní příčky a závěsné tyče

4

Namontujte horní závěsné tyče č. 4C a horní příčky č. 4B. Závěsné tyče připevněte k horním obloukovým trubkám č. 1A, příčky k ramenním trubkám č. 3B a k závěsným tyčím č. 4C – vše šrouby č. 26.

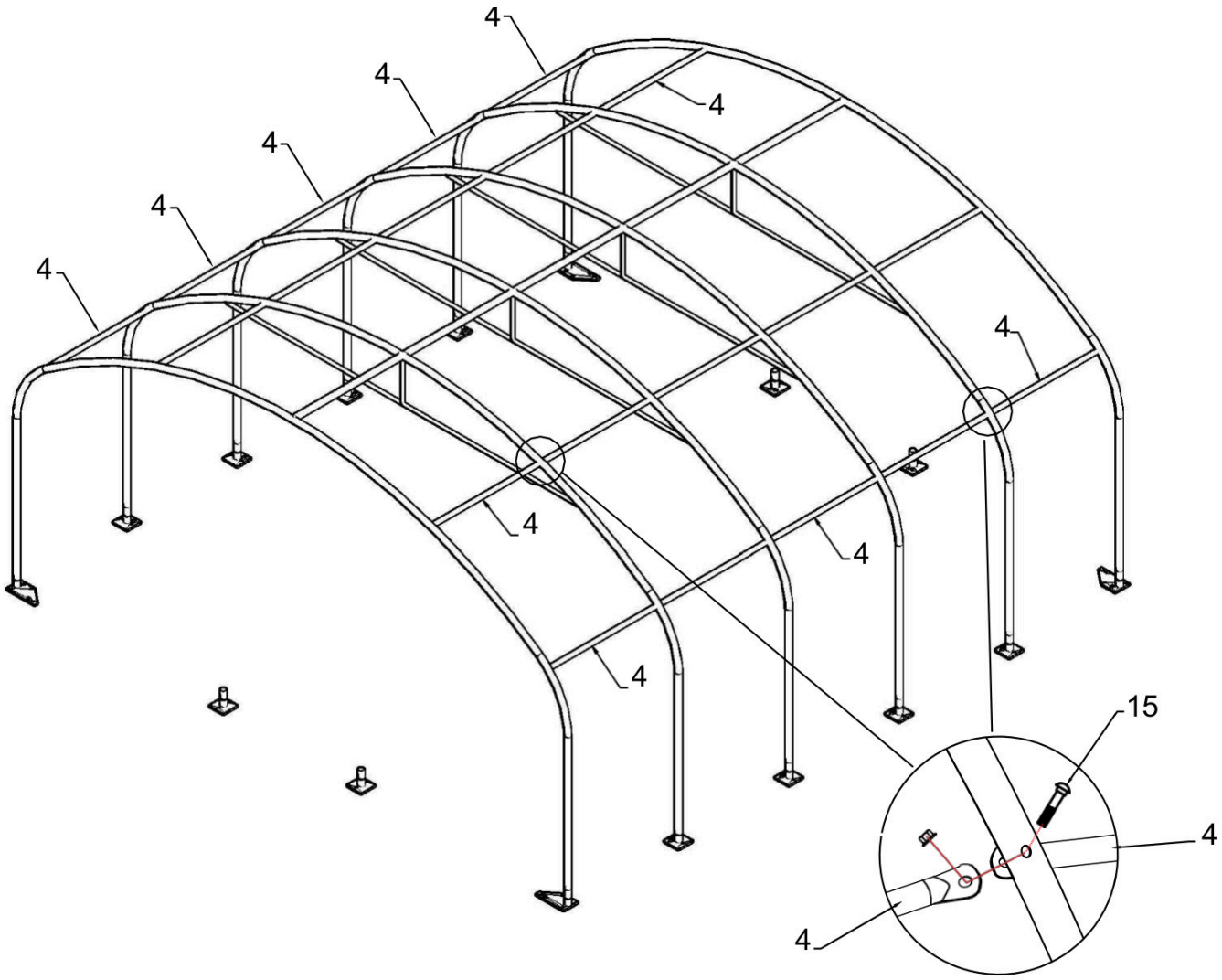

Obr. 7 – Podélné trubky (vaznice)

5 Mezi oblouky namontujte podélné trubky (vaznice) č. 4 a připevněte je šrouby č. 15.

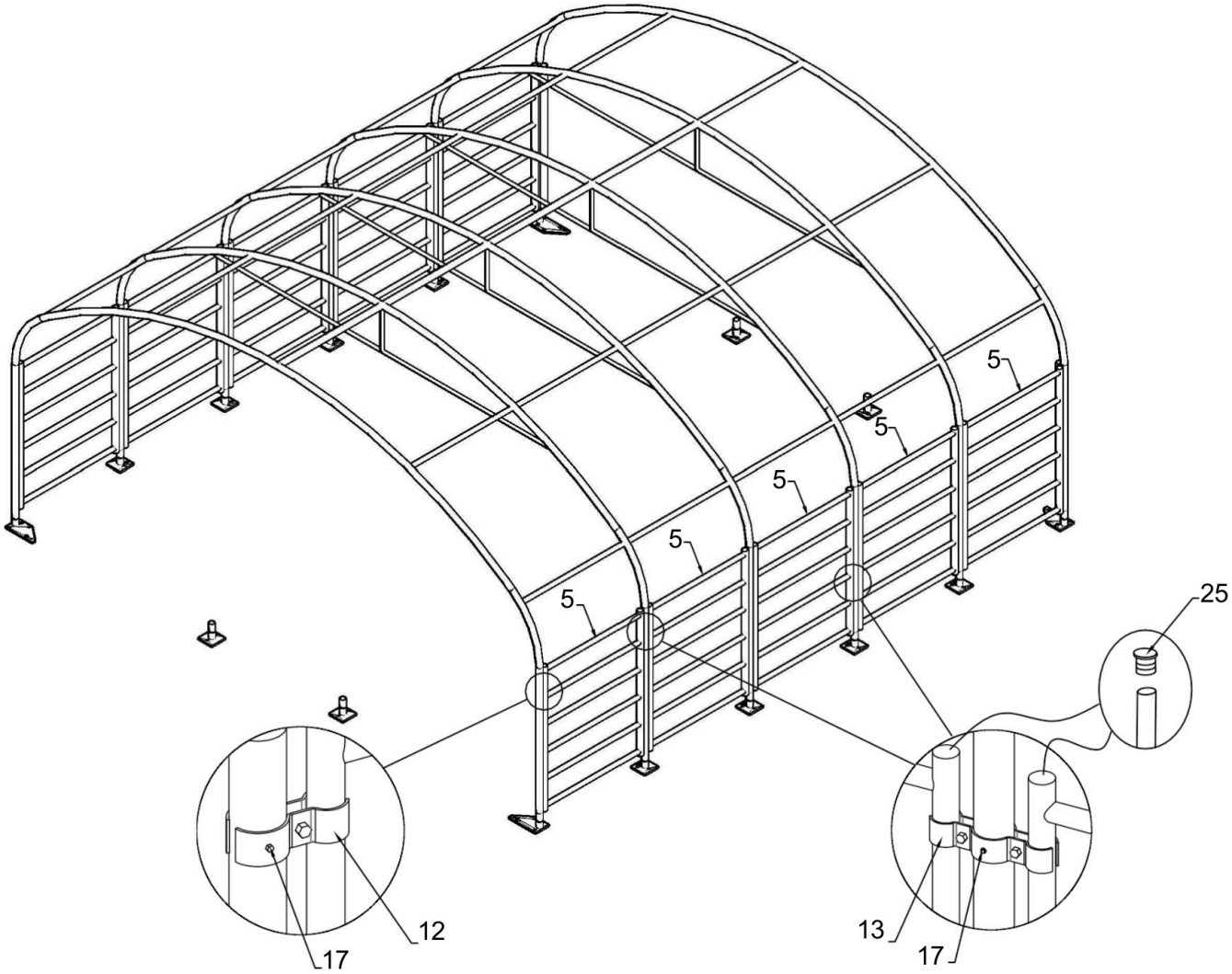

Obr. 8 – Zábradlí bočních stěn

6

Na boční stěny osaďte zábradlí č. 5. K svislým nohám je připevněte jednoduchými objímkami č. 12 (u krajních oblouků) a dvojitými objímkami č. 13 (mezi dvěma zábradlími) a zajistěte samořeznými šrouby č. 17. Do konců sloupků zábradlí vložte koncové zátky č. 25.

POSTUP MONTÁŽE · ČÁST C

PŘEDNÍ A ZADNÍ STĚNA

1

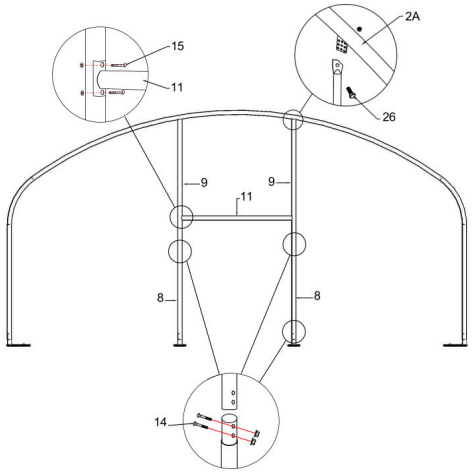

Obr. 9 – Rám dveří na krajním oblouku

Na předním a zadním oblouku sestavte rám dveří: dolní svislé nohy č. 8 osaďte do patek č. 7 a spojte je s horními svislými nohami č. 9 šrouby č. 14. Horní konce noh připevněte k oblouku (boční oblouková trubka č. 2A) šrouby č. 26. Mezi nohy namontujte příčník č. 11 se šrouby č. 15.

2

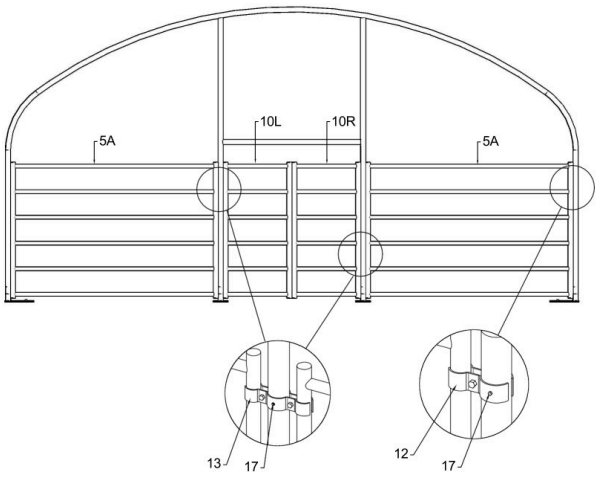

Obr. 10 – Přední stěna s dveřmi

Přední stěna: do rámu dveří osaďte levé a pravé dveře č. 10L a 10R, po stranách zábradlí č. 5A. Připevněte je dvojitými objímkami č. 13 a jednoduchými objímkami č. 12 a zajistěte samořeznými šrouby č. 17.

3

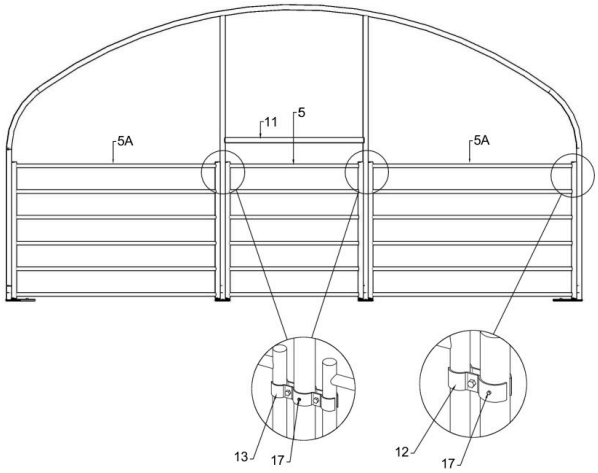

Obr. 11 – Zadní stěna

Zadní stěna: mezi nohy rámu osaďte zábradlí č. 5, po stranách zábradlí č. 5A. Připevněte je dvojitými objímkami č. 13 a jednoduchými objímkami č. 12 a zajistěte samořeznými šrouby č. 17.

4

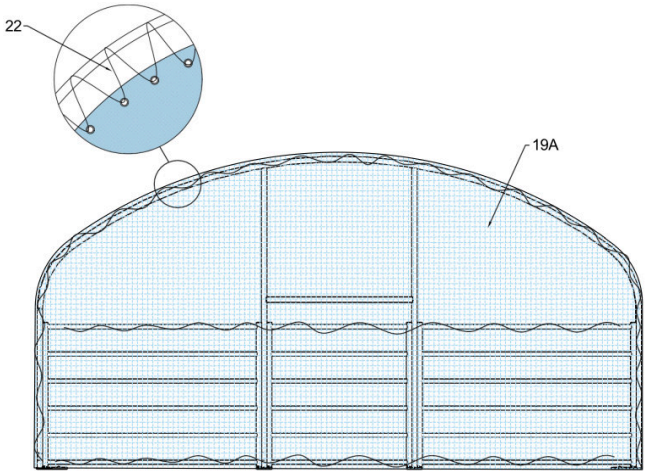

Obr. 12 – Zadní plachta

Zadní plachtu č. 19A přivažte lanem č. 22 provlečeným očky plachty k oblouku a k zábradlím.

POSTUP MONTÁŽE · ČÁST D

INSTALACE STŘEŠNÍ PLACHTY

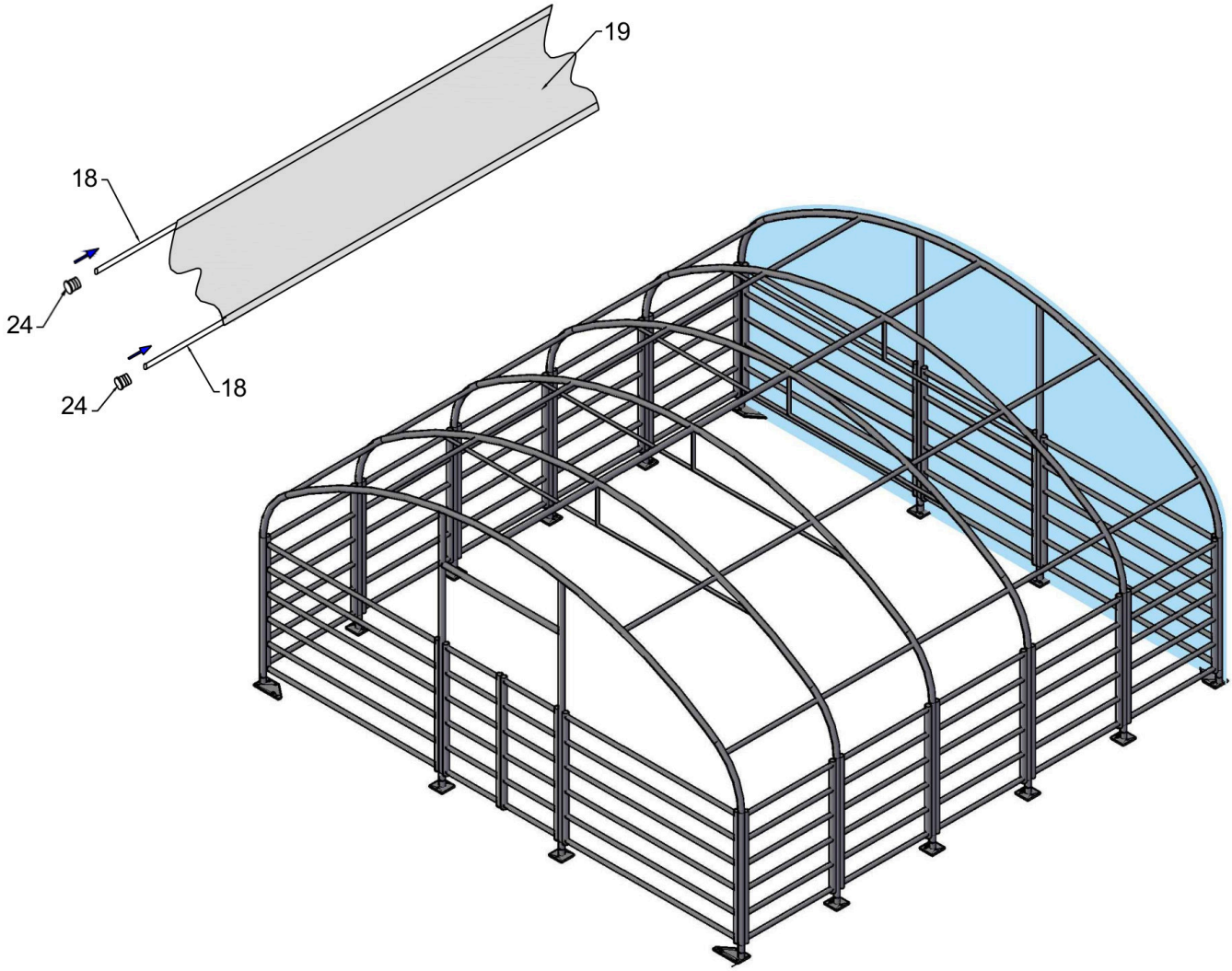

Obr. 13 – Napínací trubky ve střešní plachtě

1 Do kapes na okrajích střešní plachty č. 19 zasuňte spodní napínací trubky č. 18 a jejich konce uzavřete koncovými krytkami č. 24.

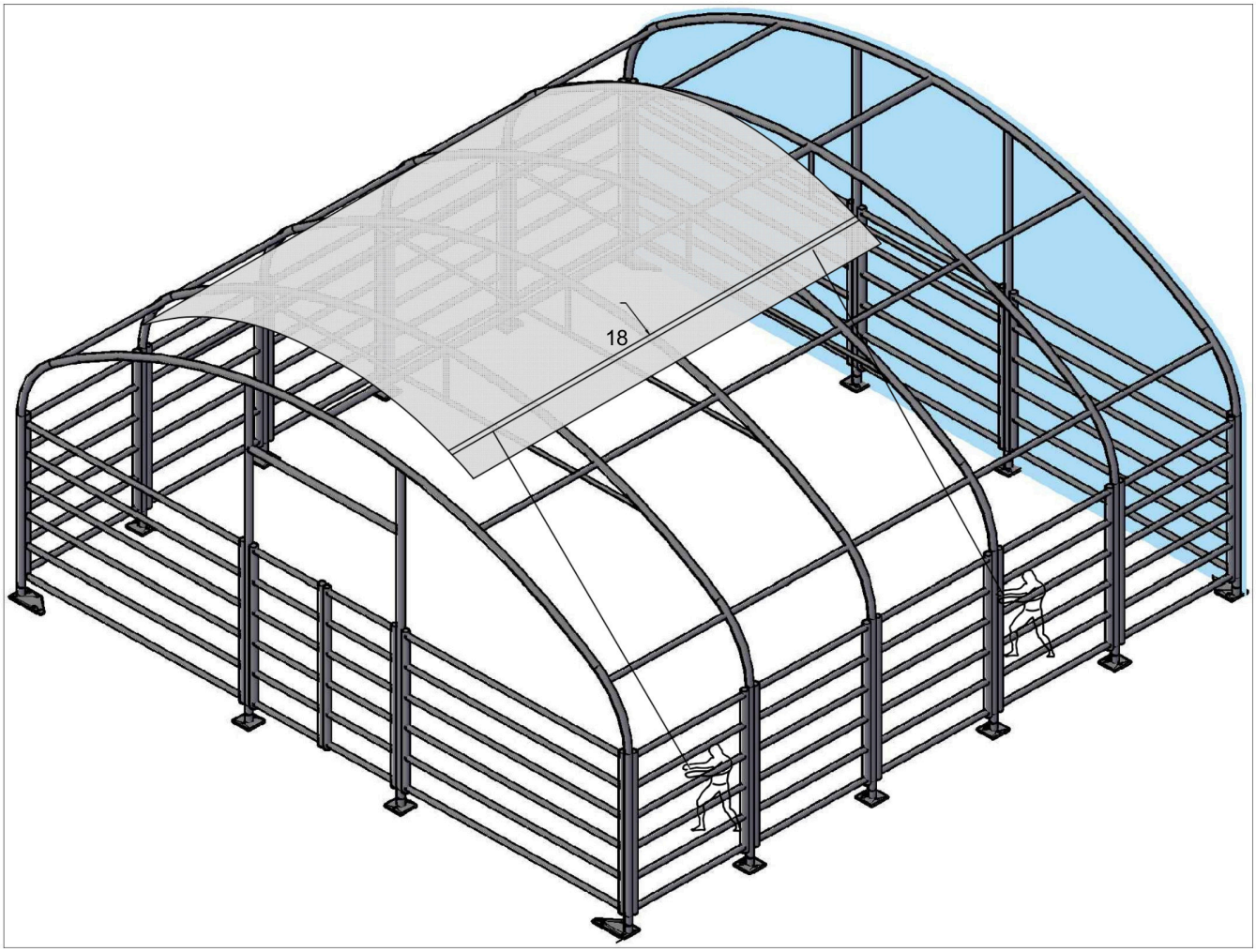

Obr. 14 – Přetahování střešní plachty

2 Střešní plachtu přetáhněte pomocí lan přes obloukovou konstrukci.

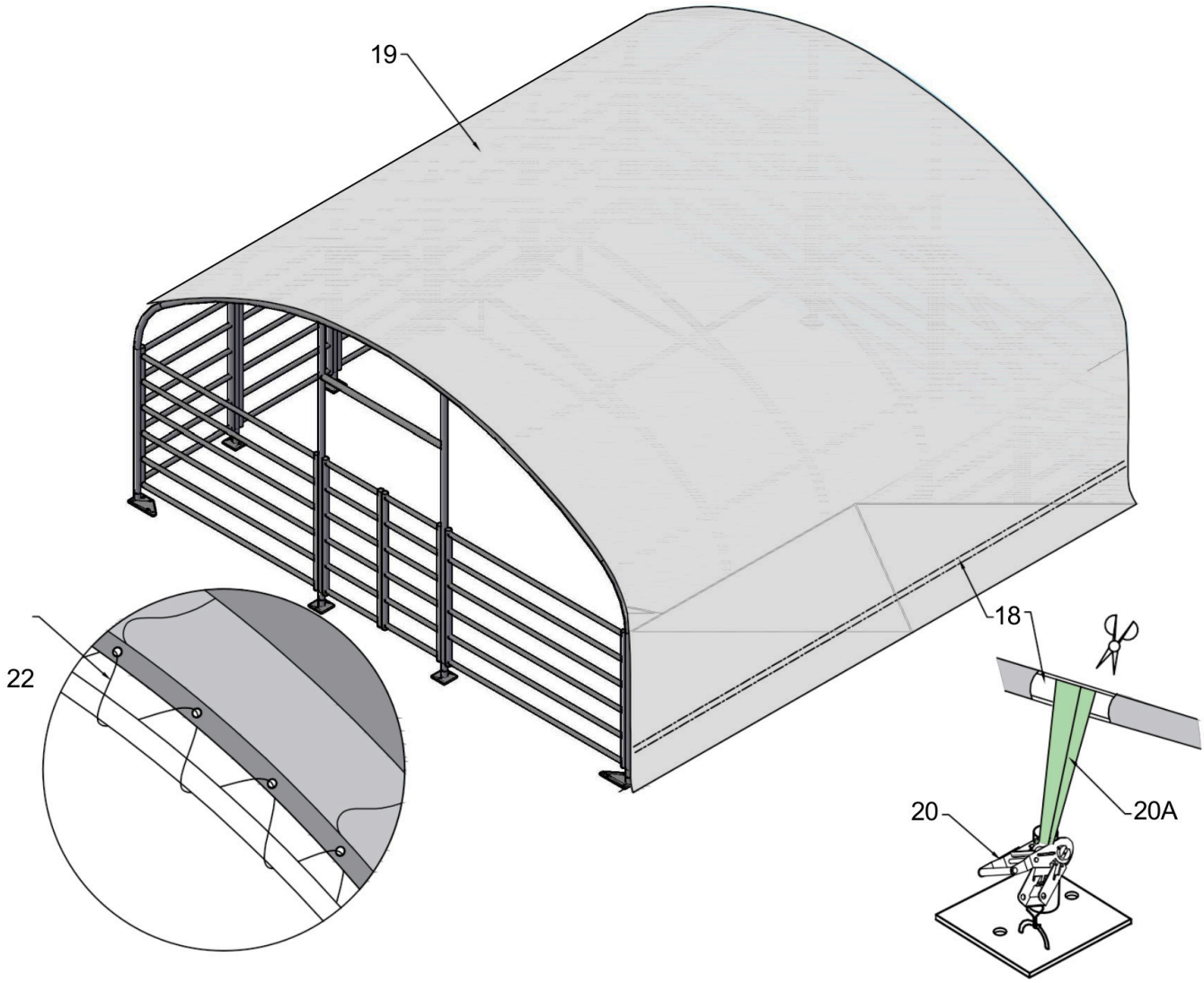

Obr. 15 – Upevnění a napnutí střešní plachty

3 Plachtu na čelech přivažte lanem č. 22 přes očka k obloukům. V kapse plachty v místě popruhu vystřihněte otvor (symbol nůžek na obr. 15), kolem napínací trubky č. 18 oviňte napínací popruh č. 20A a ráčnou č. 20 upevněnou na základové patce ho přitáhněte – tím plachtu napnete.

HAGRO ORAVA s.r.o.
hagro.cz · hagro@hagro.cz
S dotazy k montáži nás kontaktujte.