NÁVOD NA MONTÁŽ

Úkryt pre hospodárske zvieratá 4×6

Rozmery: Š4 x D6 x V3,15 m

Rozstup 2 m

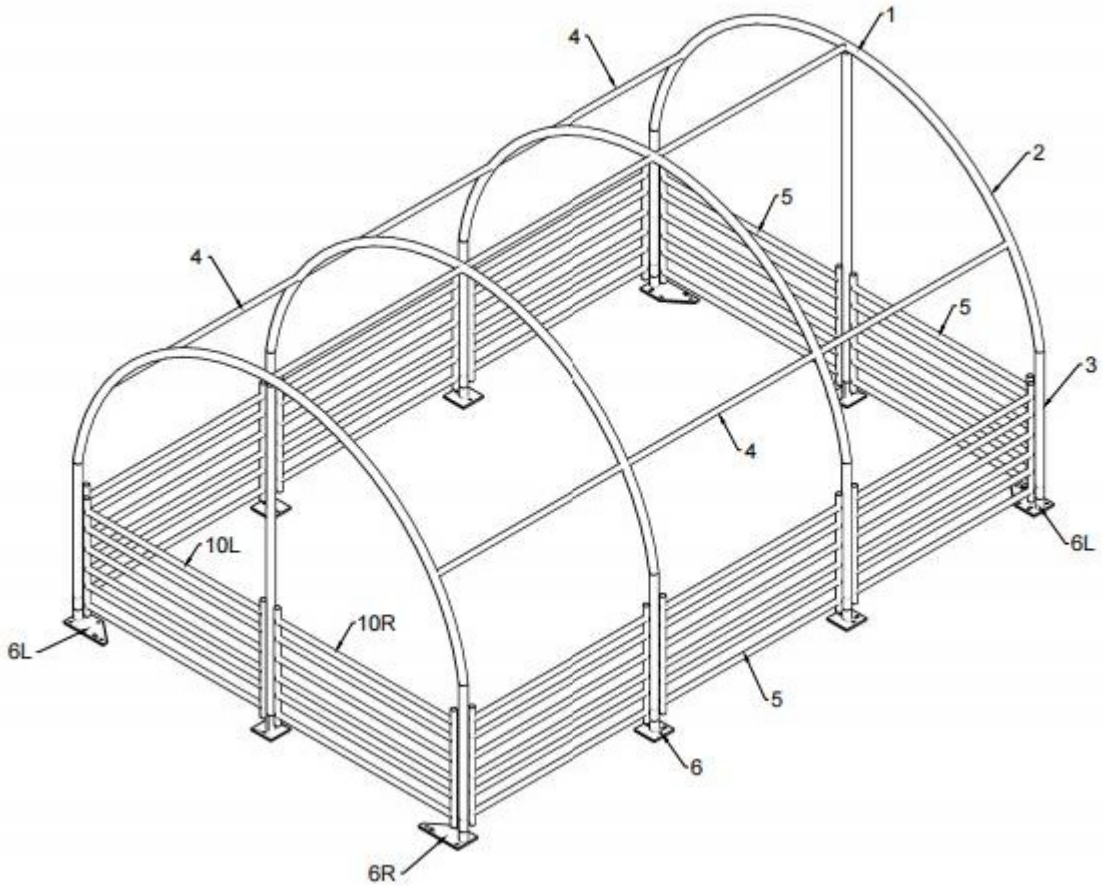

ŠPECIFIKÁCIA

Úkryt pre hospodárske zvieratá 4×6 Dĺžka: 6 m Šírka: 4 m Výška: 3,15 m

DÔLEŽITÉ--------NAJPRV SI PREČÍTAJTE NÁVOD

Nesprávna príprava miesta, montáž a údržba môžu viesť k zrušeniu záruky a spôsobiť zbytočné a nákladné chyby. Ak máte akékoľvek otázky, kontaktujte svojho miestneho predajcu.

Pre užívateľsky prívetivú montáž sme označili každý jednotlivý komponent kódom dielu, ako je uvedené v zozname dielov. Pre bezproblémovú montáž sa prosím riaďte číslami kódov dielov a výkresom.

Je potrebné dostatočne napnúť strešnú plachtu, aby sa na streche nevytvárali „previsy“, a po niekoľkých mesiacoch používania ju ešte raz alebo dvakrát dotiahnuť. To je dôležité pri montáži v chladnom počasí (na jeseň a v zime) , pretože tkanina je vtedy tuhá a keď potom príde slnko a teplé počasie, tkanina sa opäť „voľná“ a bude potrebné ju pred nasledujúcou zimou opäť utiahnuť.

Je **zodpovednosťou majiteľa** okamžite odstrániť sneh, ak sa sám nezosunie.

PREČÍTAJTE SI VŠETKY POKYNY PRED MONTÁŽOU

1. Udržujte pracovisko čisté. Neporiadok na pracovisku môže spôsobiť úrazy. Neinštalujte v blízkosti snehových závejov, na klzkých miestach, pri silnom vetre alebo na vlhkom mieste.
2. Udržujte deti v bezpečnej vzdialenosti. Všetky deti by mali byť držané mimo pracovného priestoru. Dbajte na osobnú bezpečnosť. Pri montáži dávajte pozor, aby ste si nezachytili prsty o spony a rúrky: pri používaní sa uistite, že je zabezpečené dostatočné vetranie na odvod výparov a iných nebezpečných plynov.
3. Nenakláňajte sa príliš dopredu. Vždy si udržiavajte správny postoj a rovnováhu.
4. Nezostavujte zariadenie, ak ste pod vplyvom alkoholu alebo drog. Prečítajte si varovné štítky na liekoch, aby ste zistili, či nie je počas užívania liekov ovplyvnený váš úsudok alebo reflexy. Ak máte akékoľvek pochybnosti, zariadenie nezostavujte.
5. Dávajte pozor na možné veterné podmienky; ak hrozí takáto situácia, upevnite základňu do betónu. Počas hurikánu odstráňte kryt.
6. Buďte opatrní pri práci so zdrojmi energie a tepla. Neumiestňujte zdroje tepla do blízkosti plachty. Nevystavujte otvorenému ohňu.
7. Dávajte pozor na osobnú bezpečnosť počas montáže a používania. Dávajte pozor, aby ste si pri montáži nezachytili prsty o spony a rúrky. Pri používaní sa uistite, že je zabezpečené dostatočné vetranie na odvod výfukových a iných nebezpečných výparov.

Zoznam dielov		
Číslo dielu	**Popis**	**Množstvo**
1	Horná ohybová rúrka	4
2	Bočná ohybová rúrka	8
3	Vertikálna noha	8
4	Ploché rúrky	9
5	Bočné zábradlie + predné a zadné dverové zábradlie	8
6	Stredná základňa	4
6L	Ľavá rohová základňa	2
6R	Pravá rohová základňa	2
7	Základňa predných a zadných dverí	2
8	Spodná vertikálna noha pre predné a zadné dvere	2
9	Horná vertikálna noha pre predné a zadné dvere	2
10L	Ľavé dvere	1
10R	Pravé dvere	1
12	Inštalovaná jediná rúrková svorka + skrutka 10*30	16
13	Dvojitá rúrková svorka + namontovaná skrutka 10*30	10
16	Uholník s jedným otvorom	2
19	Strešné okno	1
19A	Zadný displej	1
22	Lano	1
23	Základový kolík	28
	Príslušenstvo	1
25	Zátka DIA 40	20
26	10*30 skrutka	2
14	8*80 skrutka s hlavou	56
15	10*90 prepravná skrutka	12
17	Samorezný skrutka	26

VYBAVENIE A NÁRADIE NA INŠTALÁCIU

1. Meracie pásmo
2. Šnúra na vyrovnanie
3. Kolík
4. Rebrík alebo nožnicová plošina
5. Kladivo
6. Vŕtačka
7. Kľúč
8. Nôž
9. Zdvihák

POSTUP INŠTALÁCIE

A ---INŠTALÁCIA ZÁKLADNE

Pri umiestňovaní základných dosiek sa riaďte schémou (obrázok 1):

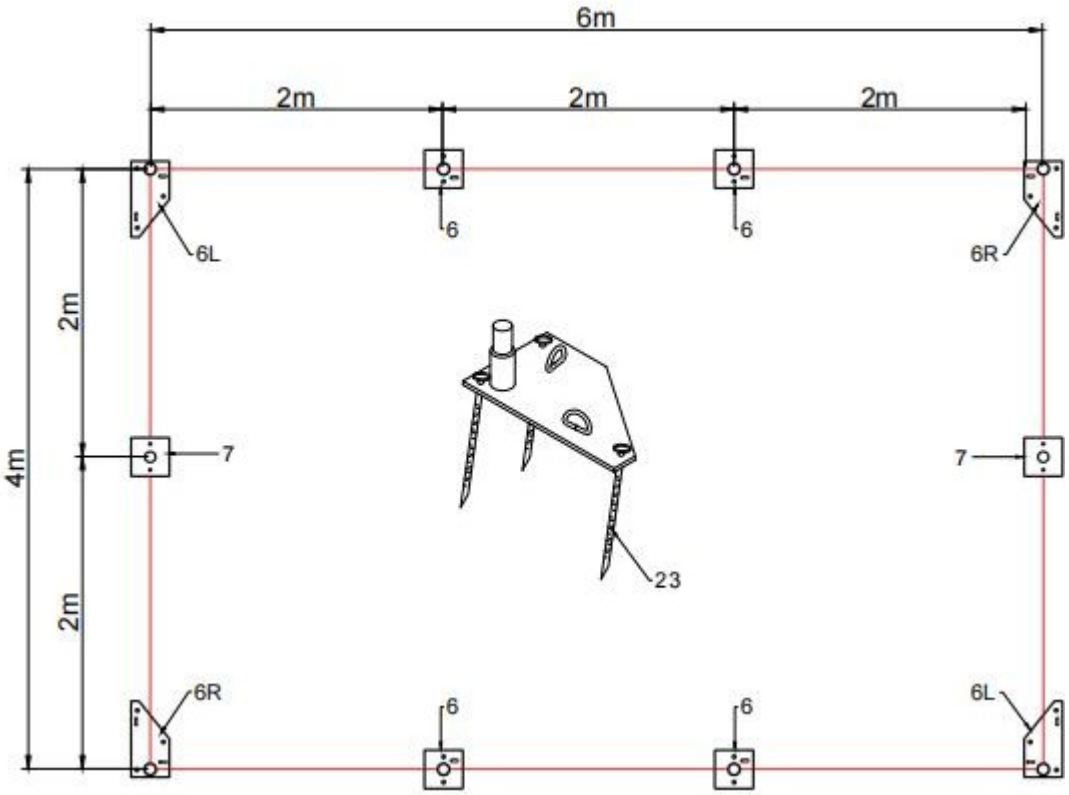

Obrázok 1: Základná doska

1. Rozmer sa meria od stredu k stredu rúrok na základných doskách. Podľa vyššie uvedeného diagramu skontrolujte umiestnenie základných dosiek. Na doskách sú štyri otvory pre kolíky. Ako ukazuje obrázok 1, každá základná doska je vybavená 4 kusmi kolíkov.

2. Pomocou kolíka si na základnej doske označte miesto pre kolík. Odložte základné dosky a podľa značky určite, kde bude kolík umiestnený.

Poznámka: Kolíky sa používajú za bežných podmienok, nie sú vhodné na skalnatý terén, zmrznutú pôdu a betónový povrch.

B---INŠTALÁCIA RÁMU

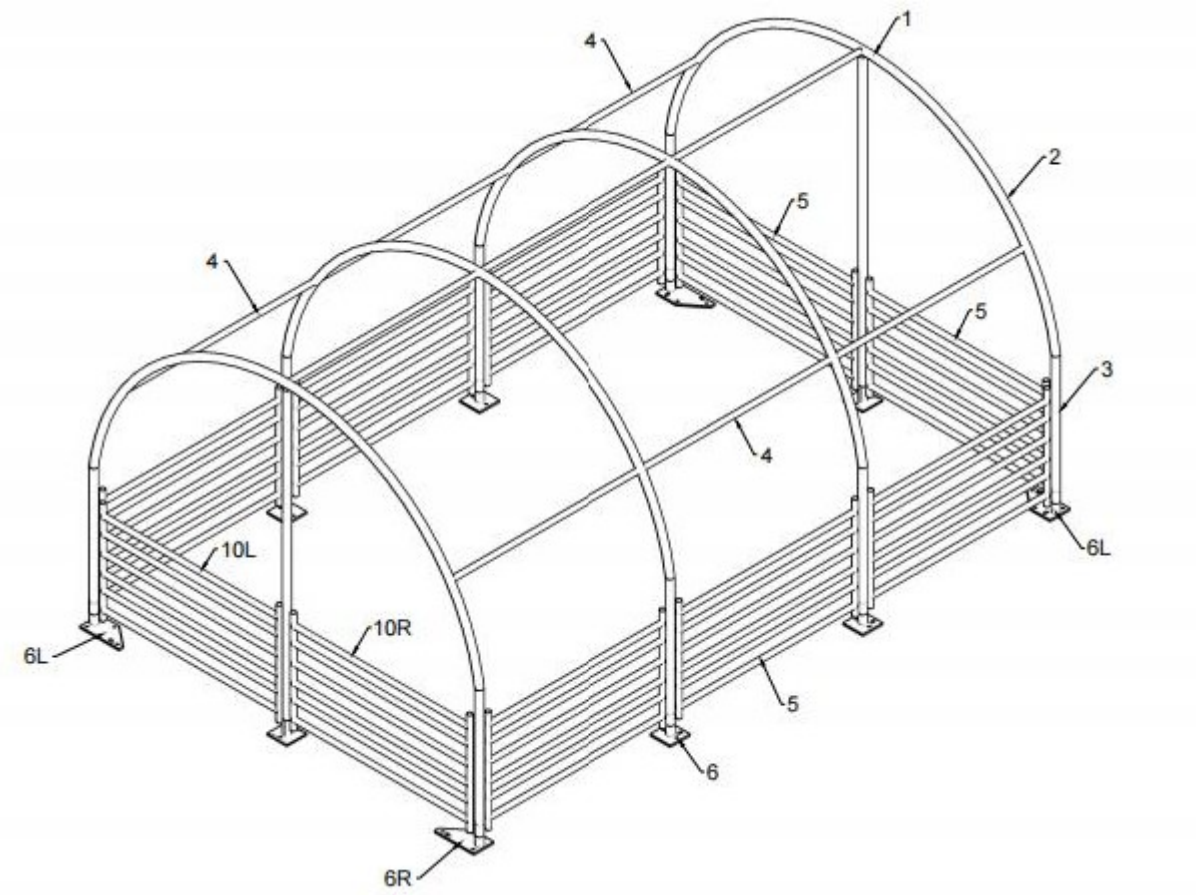

Obrázok 3

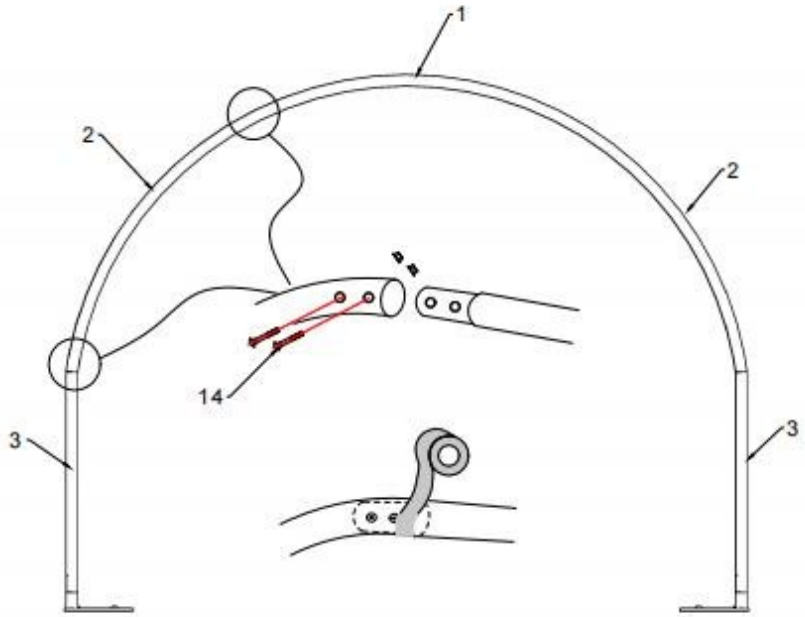

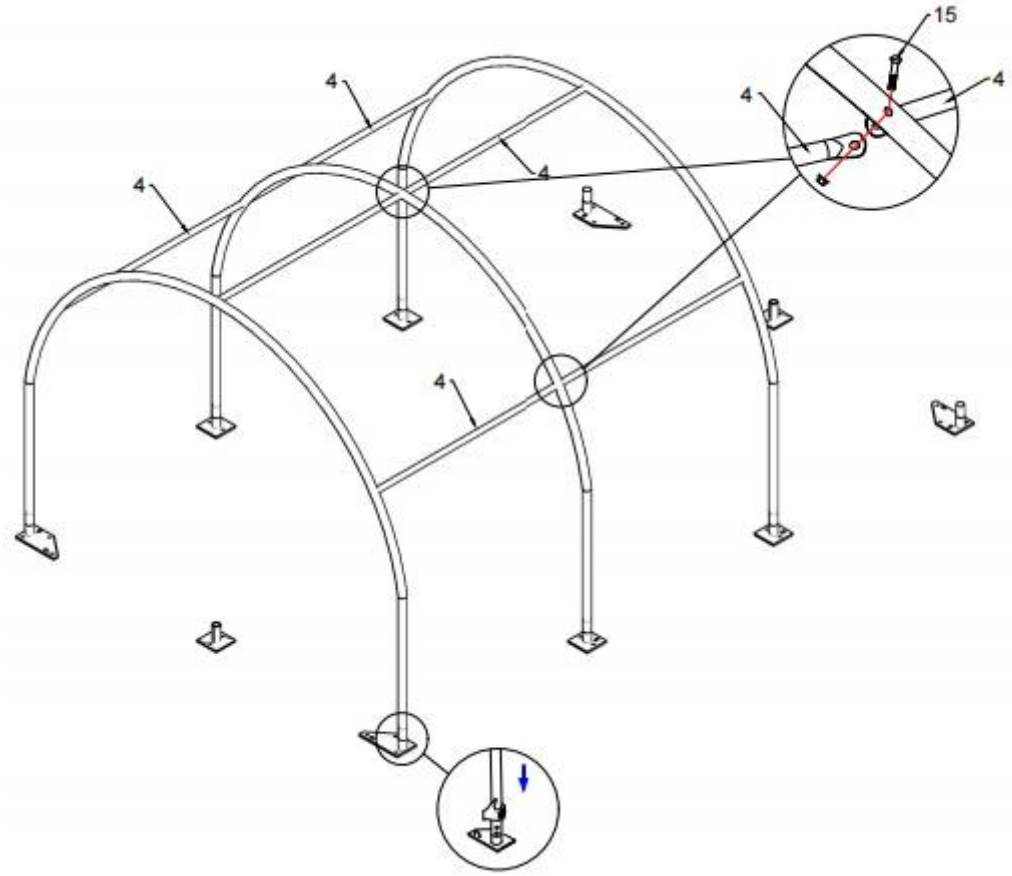

Obrázok 4

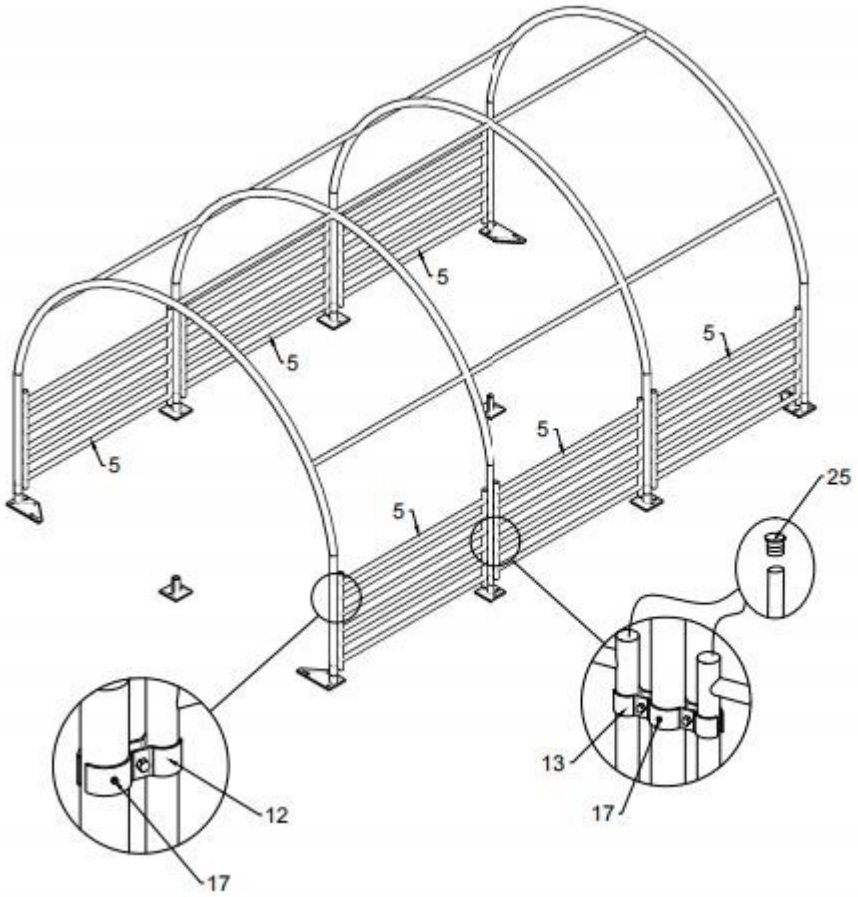

Obrázok 5

C- INŠTALÁCIA PREDNÝCH A ZADNÝCH DVERÍ A KRYTU

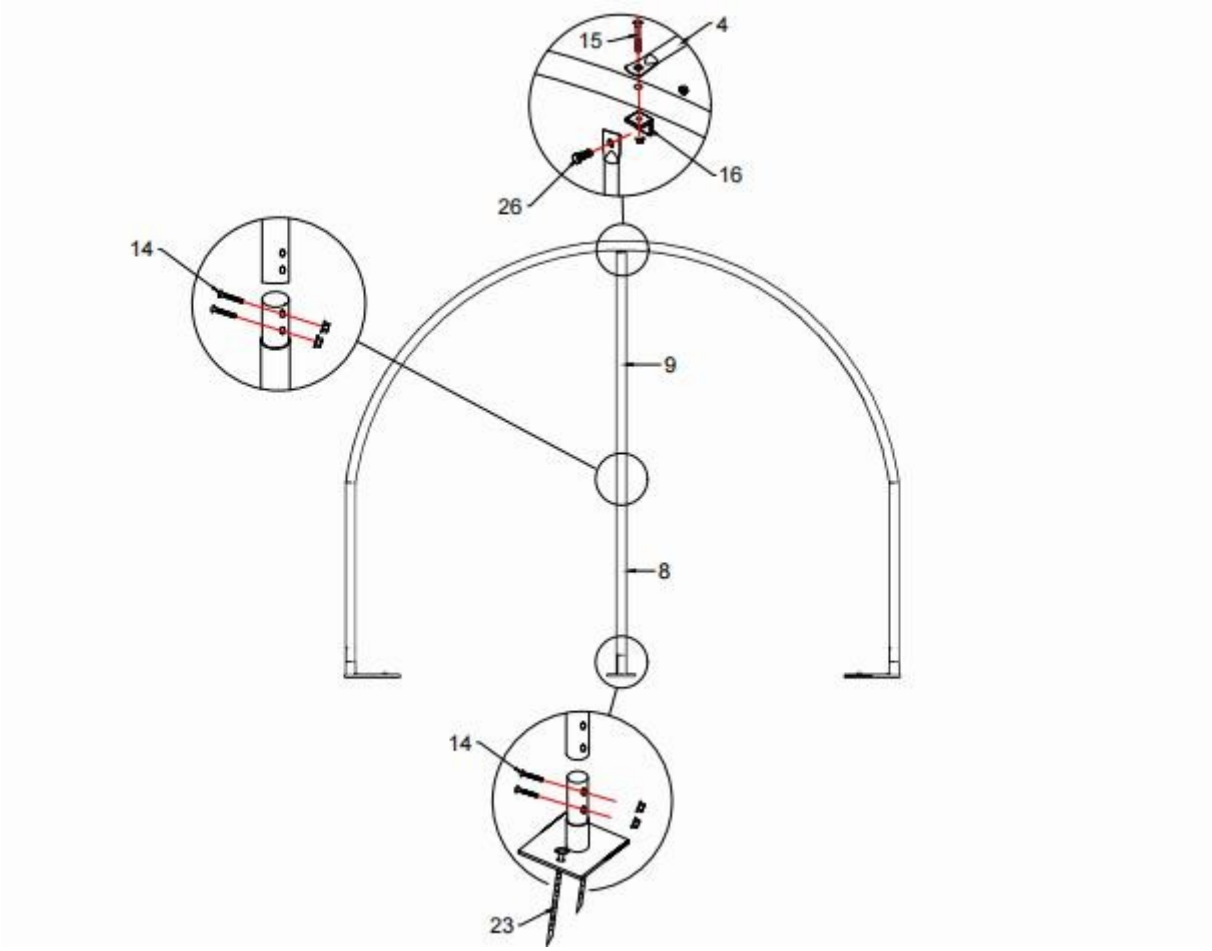

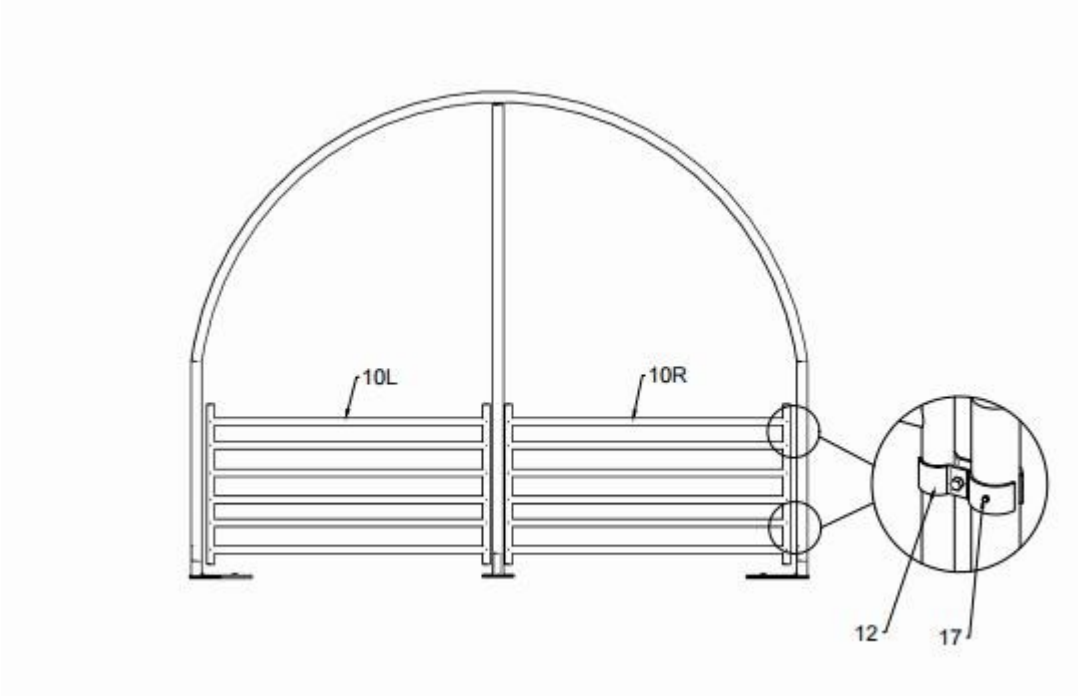

Obrázok 6

WWW.HAGRO.SK

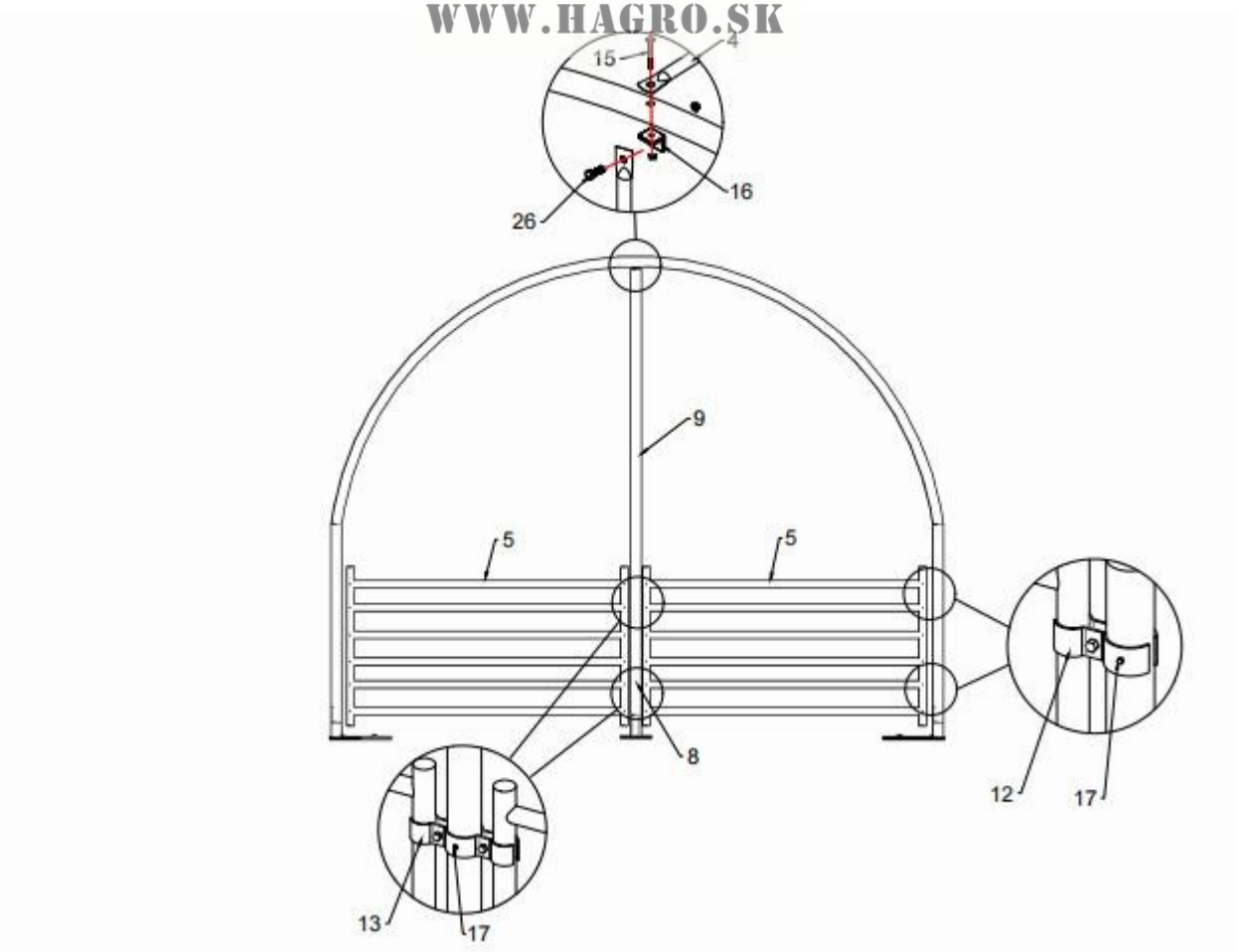

Obrázok 7

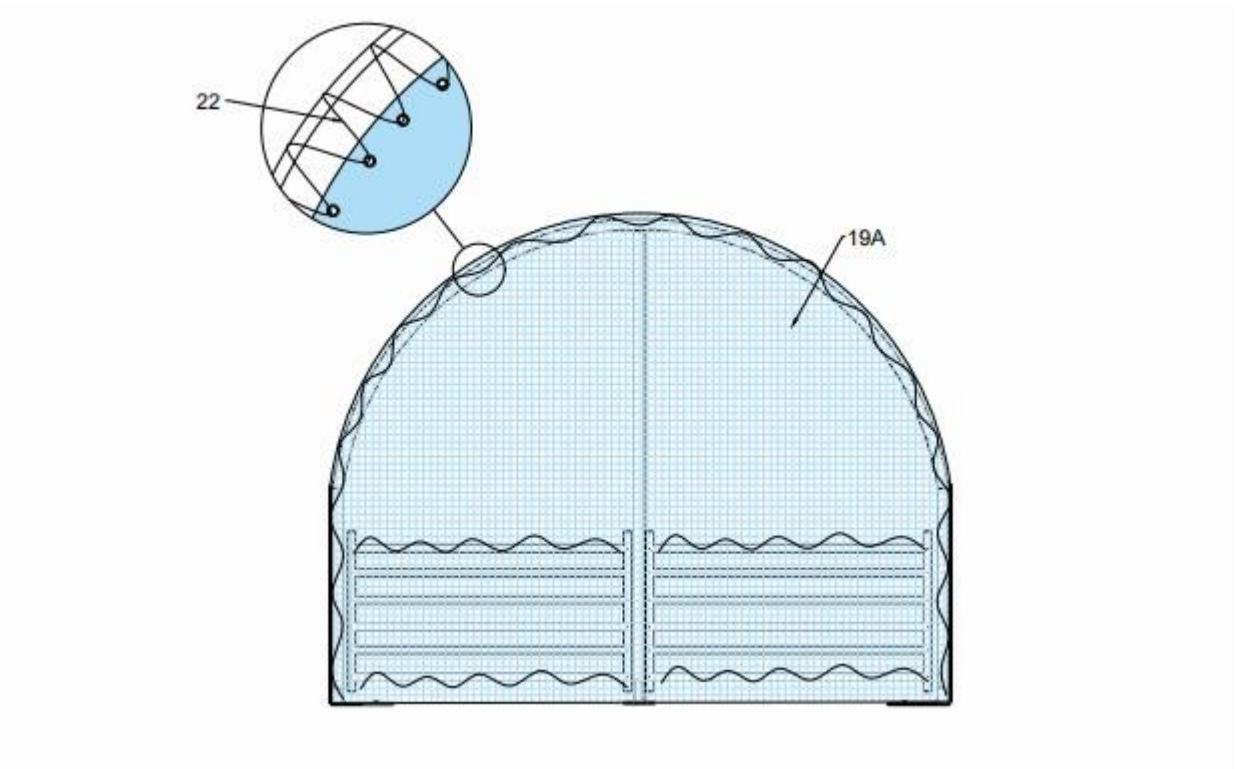

D--- INŠTALÁCIA STREŠNÉHO KRYTU

POZNÁMKA: Neinštalujte kryt na rám budovy za silného vetra.

WWW.HAGRO.SK

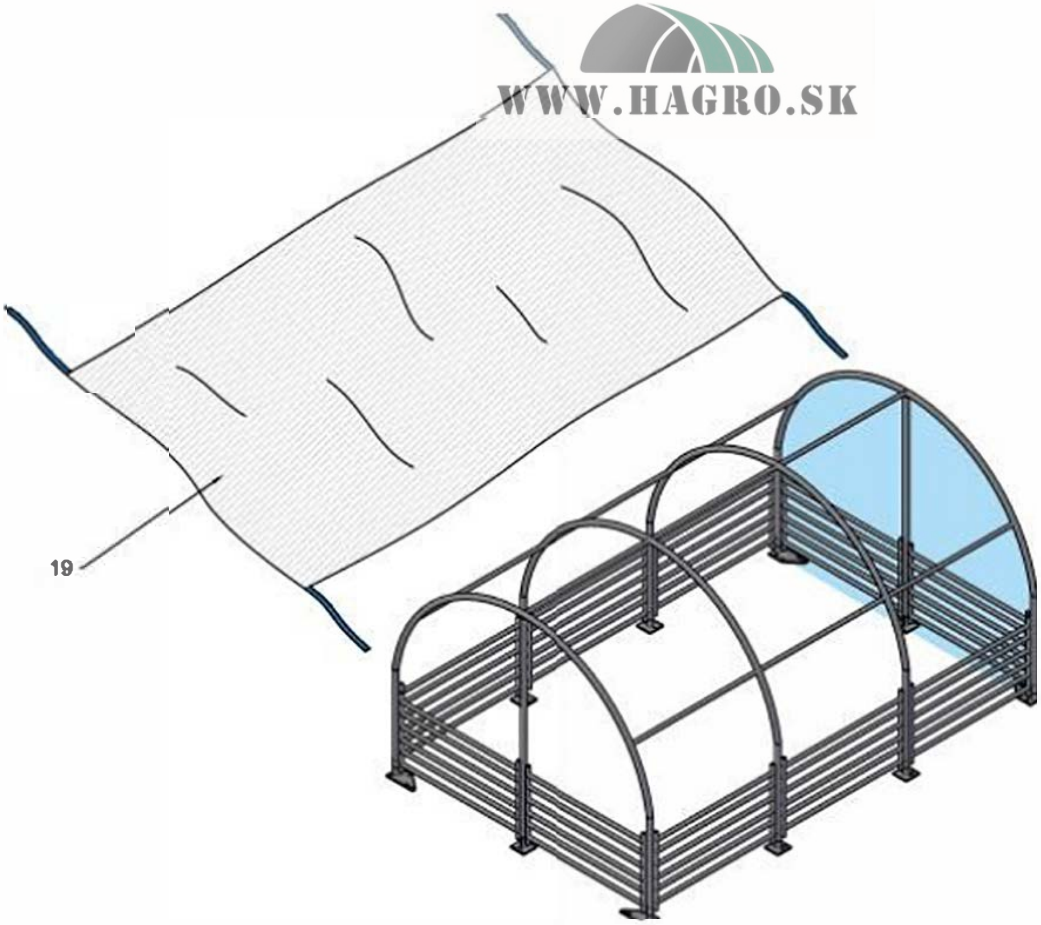

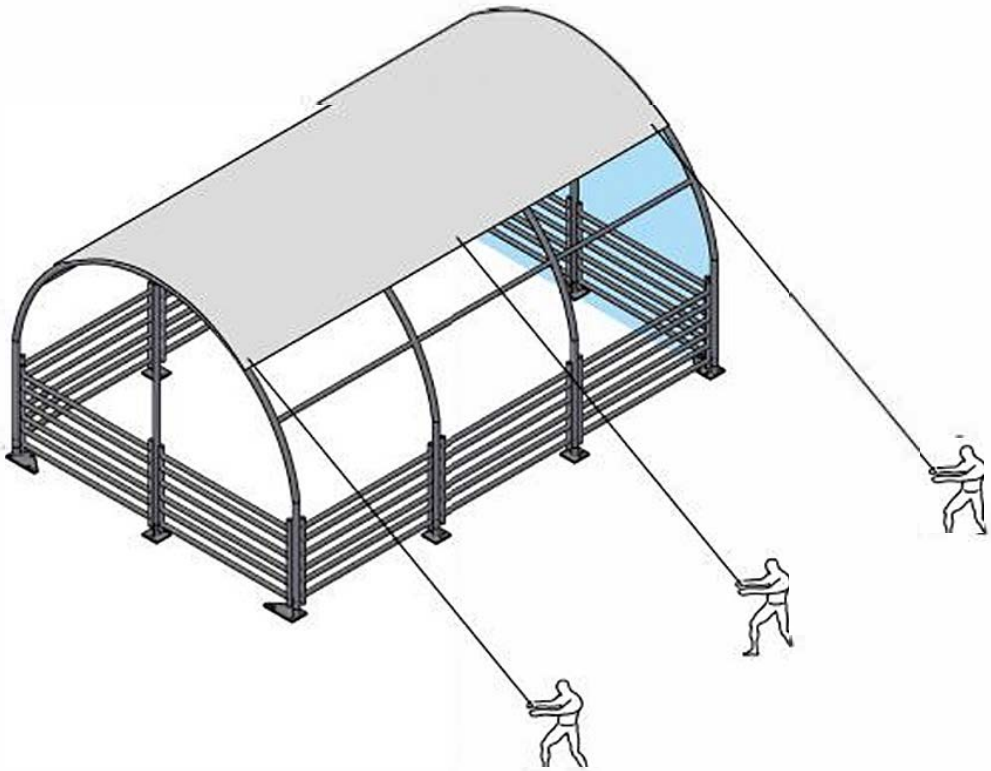

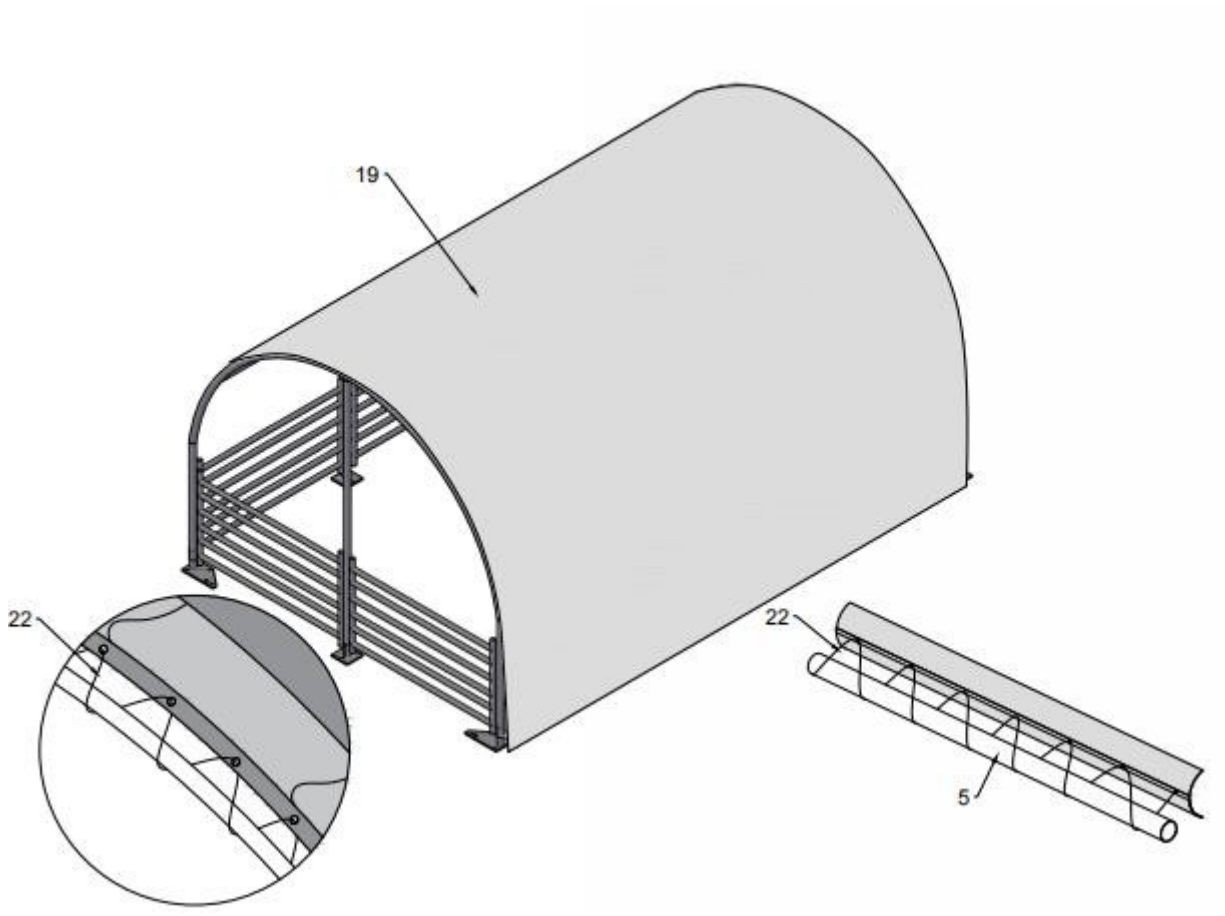

Obrázok 8

POZNÁMKA:

1. Látková páska na zakrytie medzier na ráme po inštalácii rámu.

2. Strešný kryt prosím každý mesiac upravujte. Je potrebné, aby bol kryt rovný a dobre napnutý.